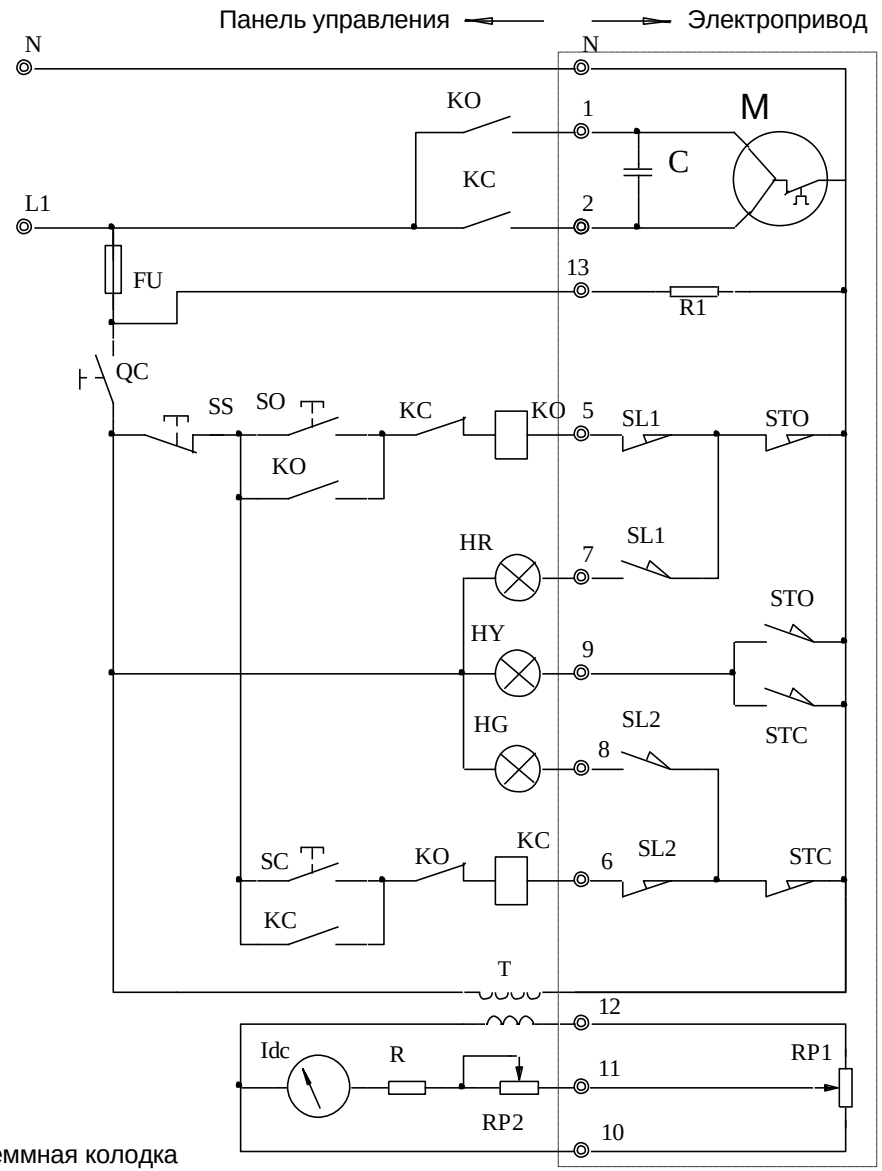

Примечания:
1. Все части заключенные в пунктирную линию находятся внутри электропривода.
2. На схеме запорный элемент арматуры находится в промежуточном положении.

Силовая часть	
Цепь управления открытия арматуры	
Индикация открытия арматуры	
Индикация крутящего момента	
Индикация закрытия арматуры	
Цепь управления закрытия арматуры	
Цепь индикации положения	

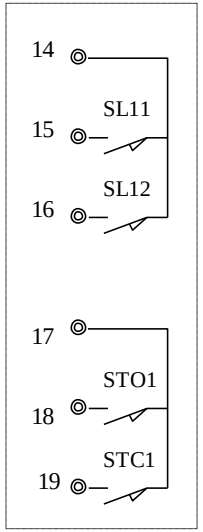

Контакты концевых выключателей

Контакты моментных выключателей

УСЛОВНЫЕ ОБОЗНАЧЕНИЯ:

M - двигатель
L1, L2, L3 - напряжение питания
KC, KO - магнитные пускатели закрытия, открытия
FU - предохранитель
SS - выключатель кнопочный (стоп)
SO - кнопка (открытие)
SC - кнопка (закрытие)
HR - лампа сигнальная (открыто)
HG - лампа сигнальная (закрыто)
HY - лампа сигнальная (момент)
SL1 - выключатель открытия
SL2 - выключатель закрытия
STO, STC - моментные выключатели (открытия, закрытия)
T - трансформатор (блок питания)
RP1 - потенциометр (датчик положения)
Idc - индикатор положения
R1 - нагревательный элемент

Клеммная колодка

№ клеммы	1	2	3	4	5	6	7	8	9	10	11	12	13	14	15	16	17	18	19
№ провода	1	2		N	5	6	7	8	9	10	11	12	13	14	15	16	17	18	19

	Схема подключения однофазного электропривода		
	Ridval		тип RVD Q 220v