ДЕМОНТАЖНАЯ ВСТАВКА RIDVAL ТИП RVA 51

DN50-1600 / PN10 / Корпус: ВЧ50 / Уплотнение EPDM



Демонтажная вставка тип RVA 51 предназначен для удобства монтажа и демонтажа фланцевой трубопроводной арматуры.

Применение:
Вода в системах холодного и горячего водоснабжения, отопления, пожаротушения, морская вода, питьевая вода, воздух, гликолевые смеси и т.д.

Особенности:
- Регулируемая строительная длина;
- Пригодна для бесколодезной установки;
- Рассверловка отверстии фланцев PN10;
- Уникальные серийные номера на шильде изделия;
- Возможность применения в системах с высокими требованиями к гигиене;

Технические параметры, нормы и стандарты:
- Тип присоединения к трубопроводу: фланцевое. Ответные фланцы трубопровода по ГОСТ 33259-2015;
- Максимальное рабочее давление 10 кгс/см (бар);
- Температура рабочей среды: от -25 до +80°С;
- Защитное покрытие: Эпоксидное порошковое, не менее 250 мкм;

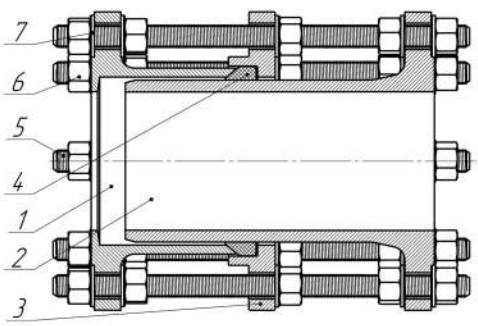

Поз.	Деталь	Материал
1	Фланец наружный	ВЧ50 (GGG50)
2	Фланец внутренний	ВЧ50 (GGG50)
3	Фланец средний	ВЧ50 (GGG50)
4	Уплотнение	EPDM
5	Шпилька	Сталь + Цинковое покрытие
6	Гайка	Сталь + Цинковое покрытие
7	Шайба	Сталь + Цинковое покрытие

Таблица основных размеров

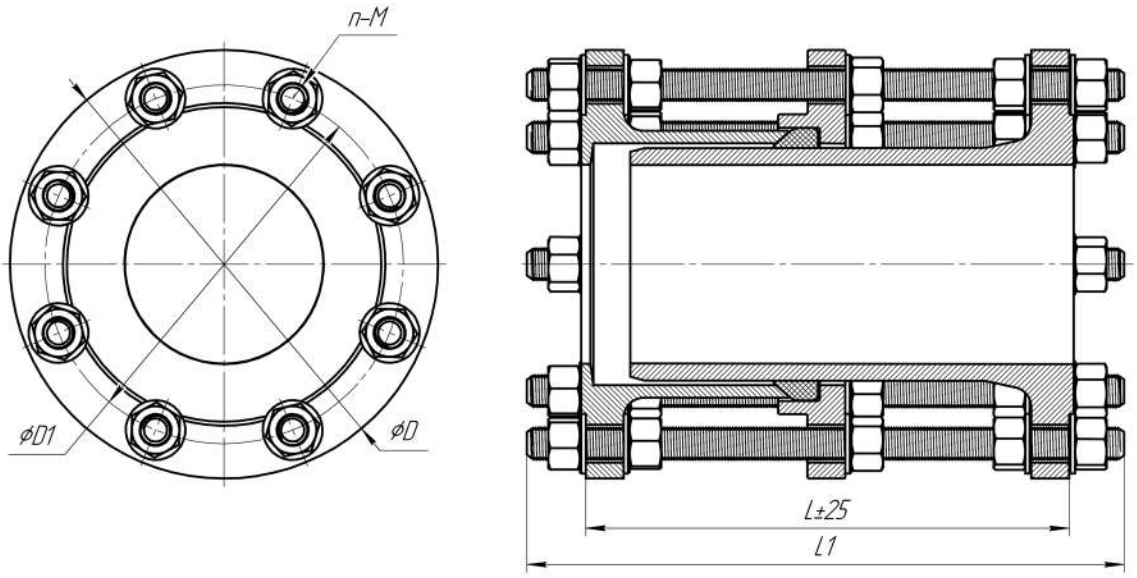

DN	L	L1	D	D1	n-M
50	180	310	165	125	4-M16
65	180	310	185	145	4-M16
80	200	330	200	160	8-M16
100	200	330	220	180	8-M16
125	200	330	250	210	8-M16
150	200	340	285	240	8-M20
200	220	350	340	295	8-M20
250	230	370	400	350	12-M20
300	230	390	455	400	12-M20
350	230	380	505	460	16-M20
400	230	400	565	515	16-M24
500	260	430	670	620	20-M24
600	260	440	780	725	20-M27
700	260	450	895	840	24-M27
800	290	480	1015	950	24-M30
900	290	480	1115	1050	28-M30
1000	290	500	1230	1160	28-M33
1200	320	545	1455	1380	32-M36
1400	380	620	1675	1590	36-M39
1500	400	650	1785	1700	36-M39
1600	400	660	1915	1820	40-M45